# Циркуляционный насос GHN 15/65-130 IMP PUMPS

Циркуляционные резьбовые (муфтовые) насосы · Артикул 979521962 · Серия GHN

## 1. Обзор

GHN – трехскоростные циркуляционные насосы с «мокрым» ротором, предназначены для создания принудительной циркуляции жидкости в одно- или двухтрубных системах отопления или горячего водоснабжения при стабильном или слабо меняющемся расходе.
Циркуляционный насос IMP PUMPS серии GHN легко монтируется благодаря поверхностному методу установки и резьбовому типу присоединения. Корпус из чугуна с катафорезным покрытием придает ему прочность и надежность, обеспечивая долгий срок службы. С максимальным рабочим давлением 10 бар он способен справляться с различными условиями эксплуатации.
Насосы имеют три ступени мощности, регулировка мощности производится механическим трехпозиционным переключателем.

### Основные данные

| | |
|---|---|
| Максимальная мощность, Вт | 91 |
| Максимальный напор, м | 6 |
| Максимальная производительность, м3/ч | 4,2 |
| Максимальная производительность, л/мин | 66,66667 |
| Максимальная температура перекачиваемой жидкости, °C | -10...+110 |
| Ответные соединения | Нет |

## 2. Гидравлические характеристики

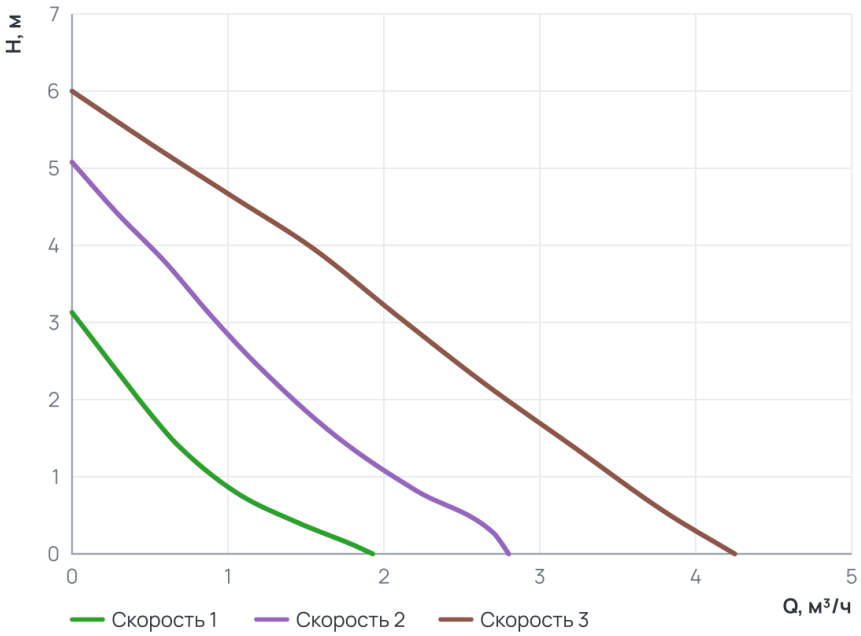


### Рабочий диапазон

| | |
|---|---|
| **Скорость 1** | |
| Подача Q | 0 ... 1,9 м³/ч |
| Напор H | 0 ... 3,1 м |
| **Скорость 2** | |
| Подача Q | 0 ... 2,8 м³/ч |
| Напор H | 0 ... 5,1 м |
| **Скорость 3** | |
| Подача Q | 0 ... 4,3 м³/ч |
| Напор H | 0 ... 6 м |

## 3. Технические данные

### Общие сведения

| | | | |
|---|---|---|---|
| Тип | Насос | Серия | GHN |
| Сдвоенный | Нет | Назначение | Отопление и ГВС |
| Гарантия, мес | 24 | Уровень шума, дБ | ≤43 |
| Ответные соединения | Нет | | |

### Гидравлические данные

| | | | |
|---|---|---|---|
| Максимальный напор, м | 6 | Максимальное давление в системе, бар | 10 |
| Максимальная производительность, м3/ч | 4,2 | Максимальная производительность, л/мин | 66,66667 |

### Перекачиваемая среда

| | | | |
|---|---|---|---|
| Температура окружающей среды, °C | 0...+40 | Максимальное содержание этиленгликоля, % | 40 |
| Максимальная температура перекачиваемой жидкости, °C | -10...+110 | | |

### Материалы

| | | | |
|---|---|---|---|
| Материал вала | AISI 420 | Материал корпуса | Чугун |
| Материал подшипника | Graphite | Материал обмотки статора | Медь |
| Материал рабочего колеса | Пластик Noryl | | |

### Монтаж и присоединение

| | | | |
|---|---|---|---|
| Вес, кг | 2,2 | Присоединение | Муфтовое |
| Монтажная длина, мм | 130 | Присоединительный размер | G 1 |
| Диаметр условного прохода, мм | 15 | | |

### Электродвигатель

| | | | |
|---|---|---|---|
| Частота, Гц | 50 | Степень защиты | IP44 |
| Номинальный ток, А | 0,41 | Обороты макс., об/мин | 2880 |
| Количество скоростей | 3 | Параметры электросети | 1~ 230 В, 50 Гц |
| Максимальная мощность, Вт | 91 | Максимальная мощность, кВт | 0,095 |
| Частотное регулирование двигателя | Нет | | |

## 4. Габаритные размеры

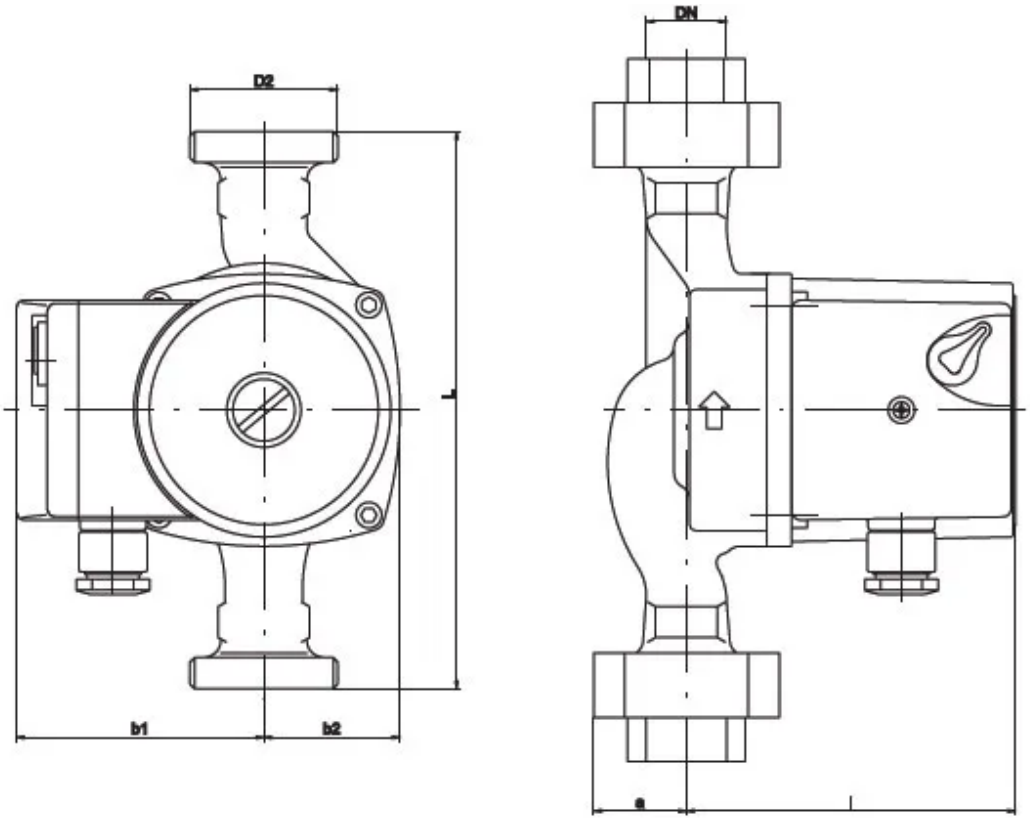

## 5. Данные для заказа

| | |
|---|---|
| Наименование | Циркуляционный насос GHN 15/65-130 IMP PUMPS |
| Артикул | 979521962 |
| Производитель (марка) | IMP PUMPS |
| Серия | GHN |
| Вид оборудования | Циркуляционные резьбовые (муфтовые) насосы |
| Вес, кг | 2,2 |
| Гарантия, мес | 24 |

## 6. Документация

### Инструкции и паспорта

- Быстрые инструкции GHN

### Разрешительные документы

- Сертификат ISO 9001:2015
- Декларация о соответствии для SAN (Basic II)
- Декларация о соответствии RoHS и REACH

### Гарантия

- Гарантийное заявление

### 3D и CAD-модели

- 3D-модель STEP GHN 15/65-130
- Чертёж DXF GHN 15/65-130
- BIM-модель Revit GHN

### Прочее

- Схема подключения GHN

Документы прилагаются к товару — в карточке товара и в архиве документов для тендера.